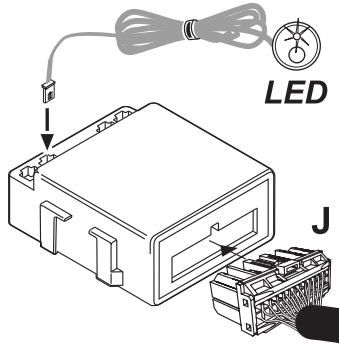

SICHERUNGEN NICHT IM LIEFERUMFANG

Um zu vermeiden, dass die Fahrzeuginsassen unnötig elektromagnetischen Feldern ausgesetzt werden, muss ein Abstand zwischen dem Steuergerät und den Fahrzeuginsassen von mind. 0,25 m eingehalten werden.

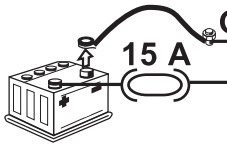

SCHWARZ	J-15	J21	BLAU
ROT	J-14	J1	GRÜN
		J2	GRÜN

Für die Dauer des Programmiervorgangs auf Masse legen.

Anlasser +50
Achtung: Wegfahrsperre nur am Anlassern anschließen

max 20 A (1 s)
6 A cont.

POWER

Blinker Ausgang — GELB — 7,5 A — J-4

Blinker Ausgang — GELB-GRÜN — 7,5 A — J-5

POWER BLINKER

J17	WEISS
J16	BRAUN
J23	GRAU

PAGER-AUSGANG

NEGATIVER AUSGANG ZUSATZSENSOR

EINGANG ZUSATZSENSOR

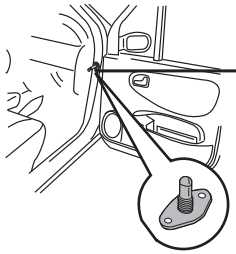

ORANGE-SCHWARZ — J19
Zum Anschluss negativ gesteuerter Kontakte

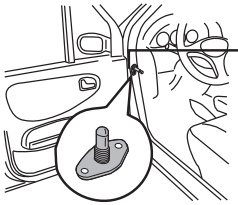

BLAU-PINK — J-22
Zum Anschluss negativ gesteuerter Kontakte

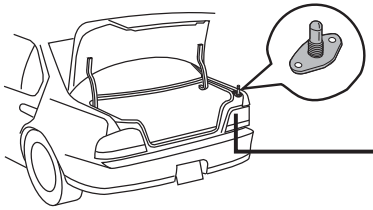

VIOLETT-SCHWARZ — J-7
Zum Anschluss negativ gesteuerter Kontakte

J11	ORANGE-WEISS
J24	VIOLETT-WEISS
J26	GELB-SCHWARZ
J13	GRAU-SCHWARZ
J25	VIOLETT
J12	ORANGE
J18	GRÜN-ROT — 3 A

s. ZV-Anschlusspläne

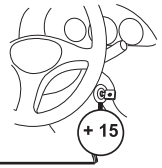

J6	PINK-WEISS
J20	PINK-SCHWARZ

Zum Anschluss positiv gesteuerter Kontakte verwenden. Ebene 7, Zeile 5 muss aktiviert werden. (Anleitung, S. 21)

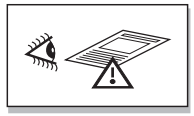

s. optional einstellbare Funktionen

Anschluss Funksirene

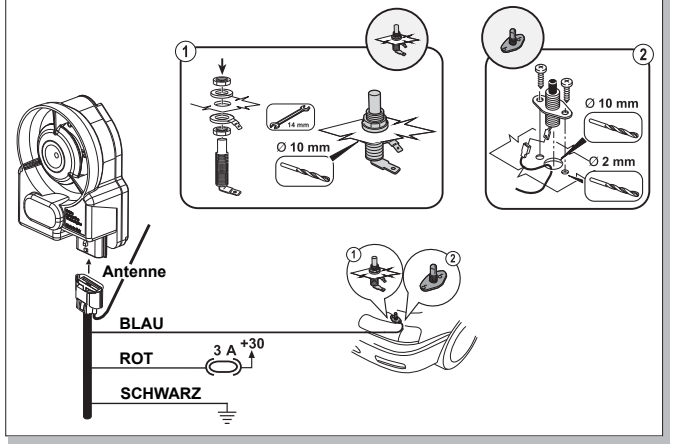

LED Panel

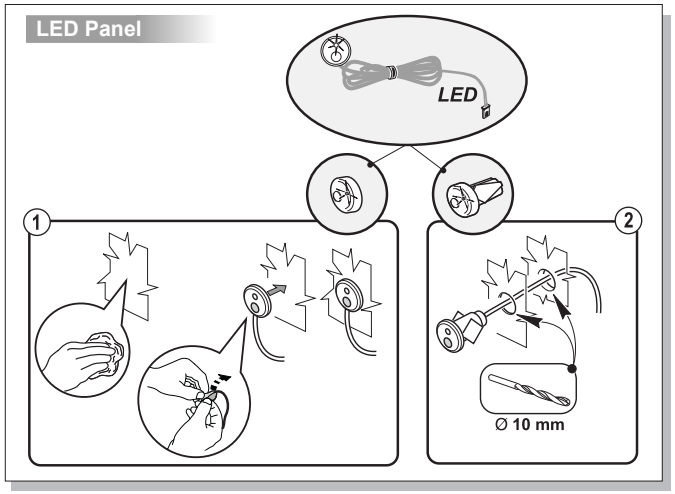

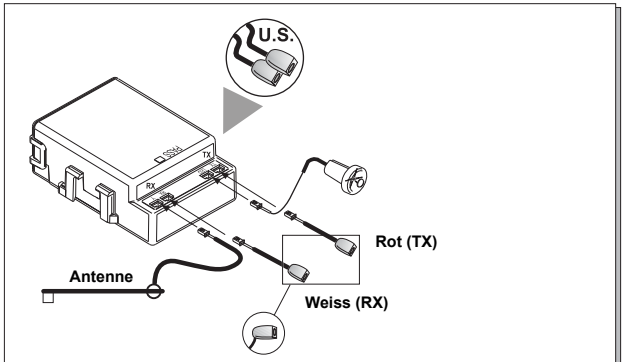

Anschluss von Ultraschallsensoren, LED Panel und Antenne

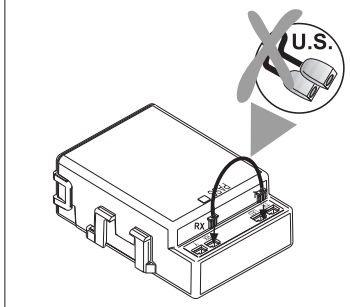

Überbrückungsleitung 03CA0445B einsetzen, sofern die Ultraschallsensoren nicht verwendet werden.
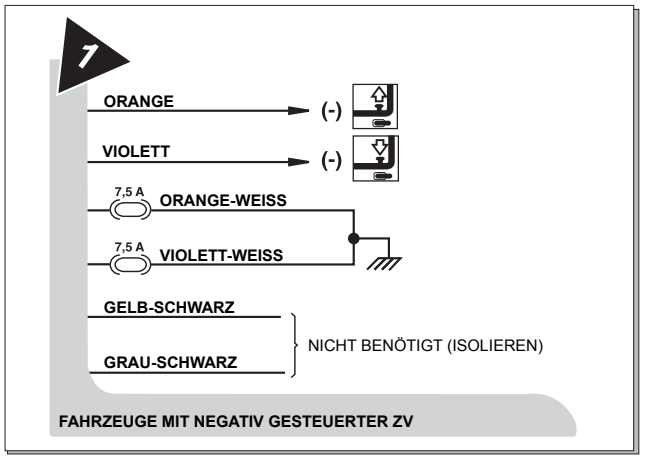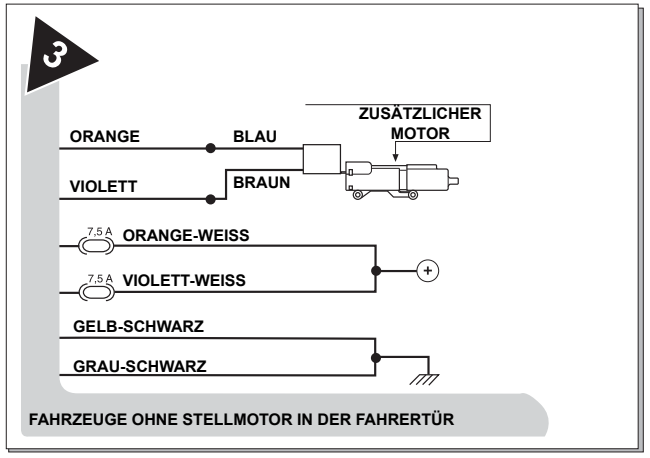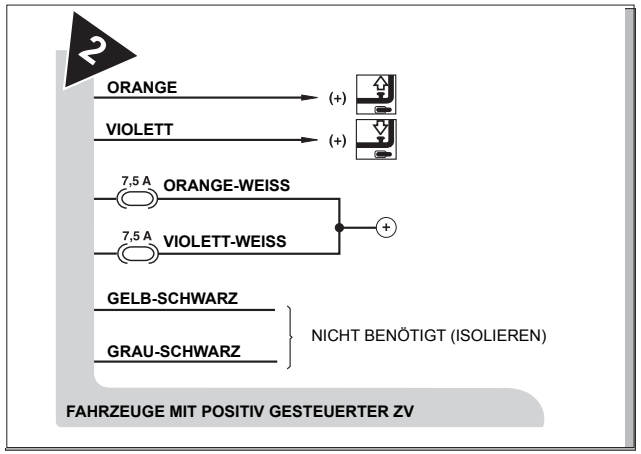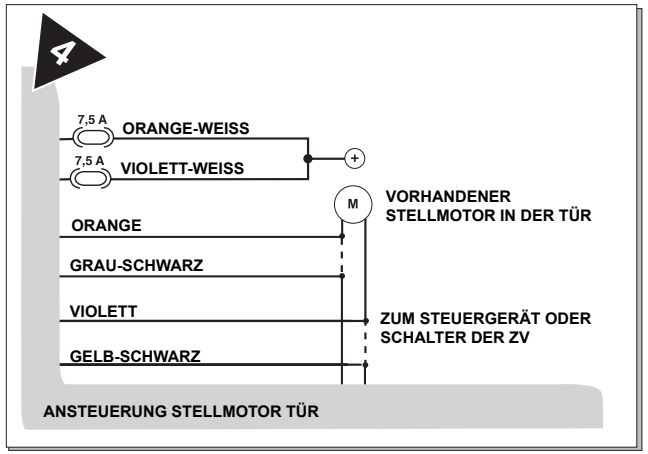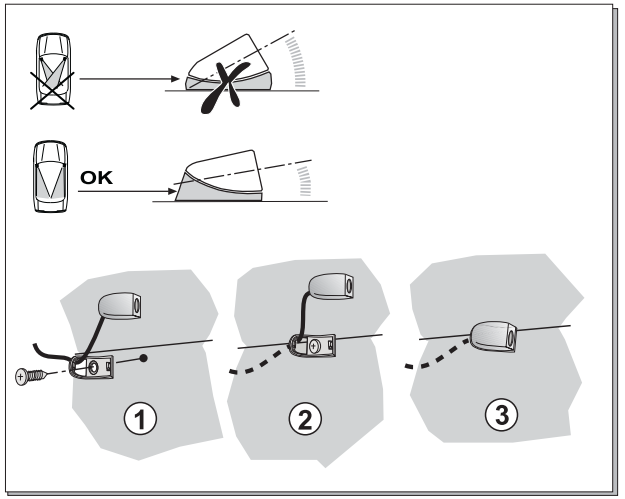
ZV-Ansteuerung